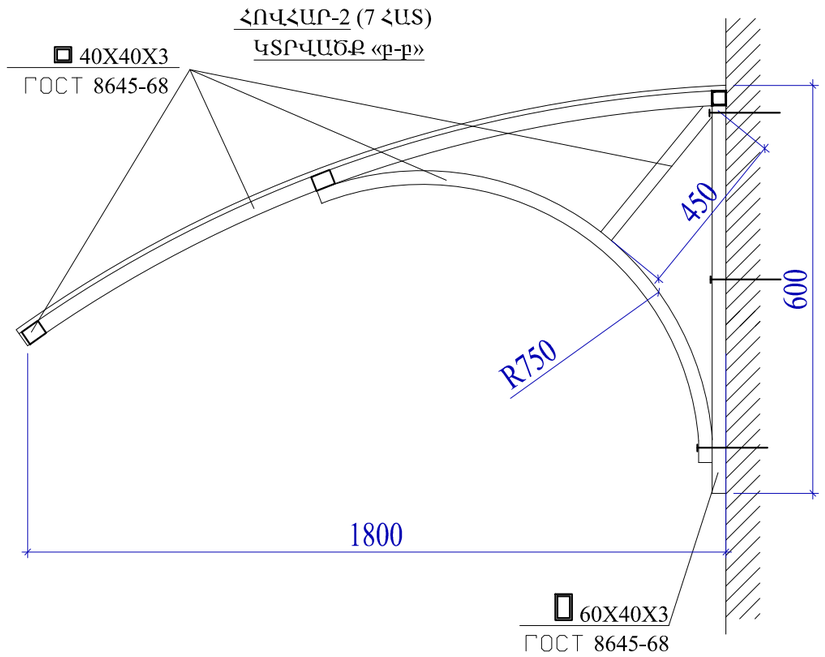

ՀՈՎՀԱՐ-2- ՏԵՍՔԸ ՎԵՐԵՎԻՑ

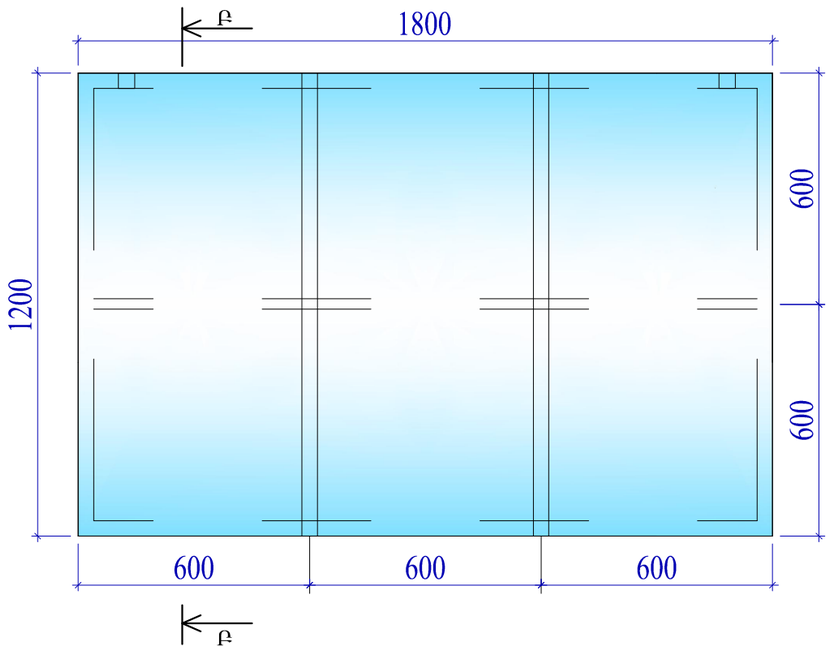

ՀՈՎՀԱՐՆԵՐԻ ԸՆԴՀԱՆՈՒՐ ԾԱՎԱԼՆԵՐ (1 ՀՈՎՀԱՐԻ ՀԱՄԱՐ)

ԱՆՎԱ-ՆՈՒՄ	Հ/Հ	ՀԱՏՈՒՅԹ ՄՄ	ԳԾ. ՔԱՇԸ ԿԳ	ԷԼ.-Ի ԵՐԿ. ՄՄ	ՔԱՆԱԿԸ ՀԱՏ	ԸՆԴՀ. ԵՐԿ. Մ	ԸՆԴՀ.ՔԱՇԸ ԿԳ	ԸՆԴՀ . ՔԱՇԸ- ՏՆ	
								ԷԼԵՄԵՆՏԻ	ԱՄԲՈՂՋԸ
1	2	3	4	5	6	7	8	9	10
ՀՎ-1	1	60X40X3	4.42	1200	1	1.20	5.304	0.055	0.055
	2	40X40X3	3.48	13500	1	13.50	46.98		
	3	20X20X3	1.74	1500	1	1.50	2.61		
ՀՎ-2	1	60X40X3	4.42	2000	1	2.00	8.84	0.052	0.052
	2	40X40X3	3.48	12400	1	12.40	43.152		

	ՀՎ-1-Ի ՀԱՄԱՐ	ՀՎ-2-Ի ՀԱՄԱՐ
ՊՈԼԻԿԱՐԲՈՆԱՏԵ ԾԱԾԿ	2.20Ք.Մ	2.70Ք.Մ
ԻՆՔՆԱՊԱՐՈՒՐՎՈՂ ՊՏՈՒՏԱԿՆԵՐ M16-34ՀԱՏ	22 ՀԱՏ	20 ՀԱՏ
ՊՈԼԻԿԱՐԲՈՆԱՏԵ ԹԵՐԹԵՐԻ ՄԻԱՑՄԱՆ ՌԵՏԻՆԵ ՊՐՈՖԻԼՆԵՐ	6.6 Մ	6.6Մ

ԾԱՆՈԹՈՒԹՅՈՒՆ

ՀՈՎՀԱՐ-1.....1 ՀԱՏ

ՀՈՎՀԱՐ2.....4 ՀԱՏ

-ՄԵՏԱՂԱԿԱՆ ԷԼԵՄԵՆՏՆԵՐԻ ԵՌԱԿՑՈՒՄԸ ԿԱՏԱՐԵԼ Э-42 ՏԻՊԻ ԷԼԵԿՏՐՈԴՈՎ :

- ՄԵՏԱՂԱԿԱՆ ԲՈԼՈՐ ԷԼԵՄԵՆՏՆԵՐԸ ՆԵՐԿԵԼ ՀԱԿԱԿՈՌՈԶԻՈՆ ՆԵՐԿՈՎ - 2 ԱՆԳԱՄ :

ՏՆՕՐԵՆ	Մ.ՀՈՒՍՆՅԱՆ		TSH-14 ԱՆՈՒՇԱՎԱՆԻ ՄԱՆԿԱՊԱՐՏԵԶԻ ՎԵՐԱԿԱՌՈՒՑՈՒՄ			
ՆԳԾ	Ն. ՍՏԵՓԱՆՅԱՆ					
ՆԱԽԱԳԾԵՑ	Ա. ԱՂԱՋԱՆՅԱՆ		ՃԱՐՏԱՐԱՊԵՏԱՇԻՆԱՐԱՐԱԿԱՆ ՄԱՍ	ՓՈԼ	ԹԵՐԹ	ԹԵՐԹԵՐ
ՆԱԽԱԳԾԵՑ	Ն.ՆՇԱՆՅԱՆ			ԱՆ	Ճ-31	31
ՍՏՈՒԳԵՑ	Ն. ՍՏԵՓԱՆՅԱՆ		ՀՈՎՀԱՐ-2 ԳԾԱԳՐԵՐ,ՄԱՄՆԱԳԻՐ	«ՄԱՌԱ ԵՎ ԴՈՒՍՏՐԵՐ» ՍՊԸ		